種谷・三上杯市民バスケットボール大会（改訂版）

【男子】

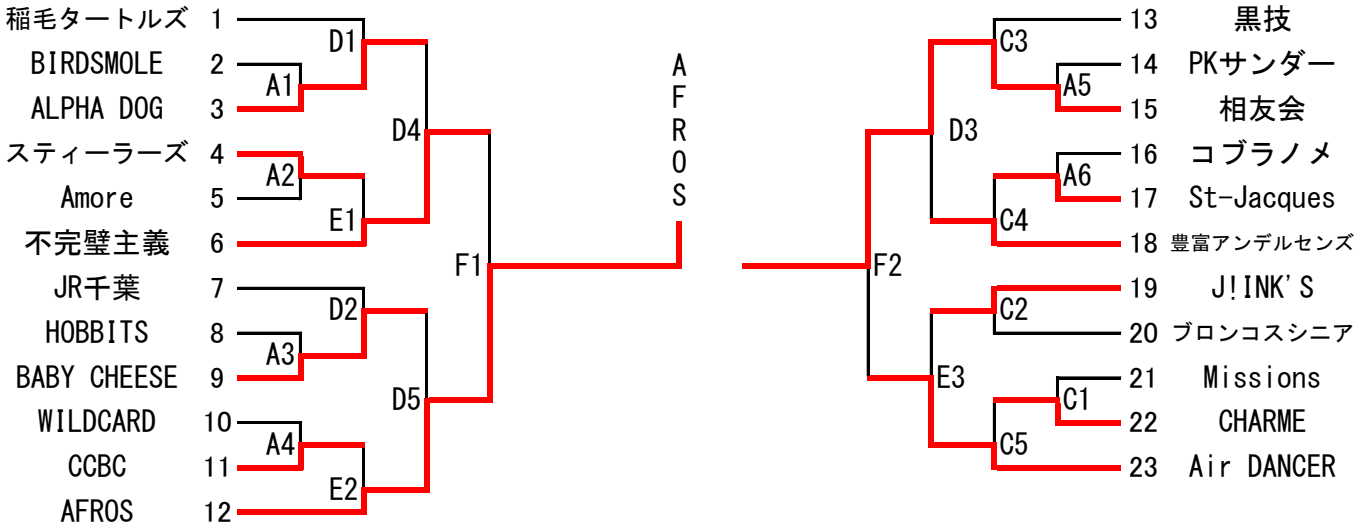

【女子】

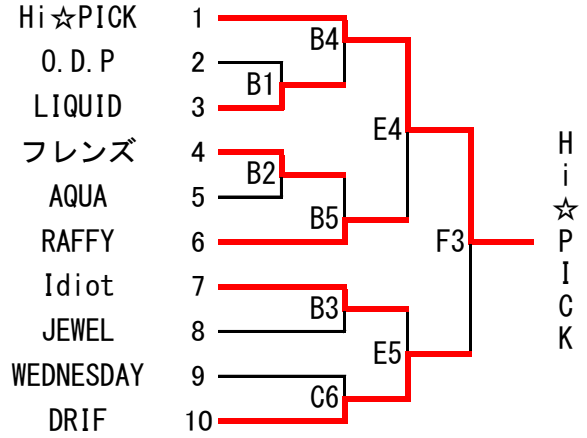

日　程	コート	場　　所
R4.12.24（土）	A	千葉公園体育館
R5.1.9（月）	B・C	千葉公園体育館
R5.2.4（土）	D・E	千葉公園体育館
R5.3.21（火）	F	千葉公園体育館

試合時間
1.　9:30～
2.　10:35～
3.　11:40～
4.　12:45～
5.　13:50～
6.　14:55～
7.　16:00～
8.　17:05～

※各会場とも８時４５分開場となります。

※第１試合のオフィシャル・審判は第３試合のチームにお願い致します。
　２試合目以降は、勝ちチームが得点、負けチームがオフィシャル、それぞれのチームより
　審判をお願いします。
※第１、第２、第３試合の各チームは会場設営をお願いします。