「千葉市体育協会創立70周年記念大会」
千葉市秋季市民バスケットボール大会

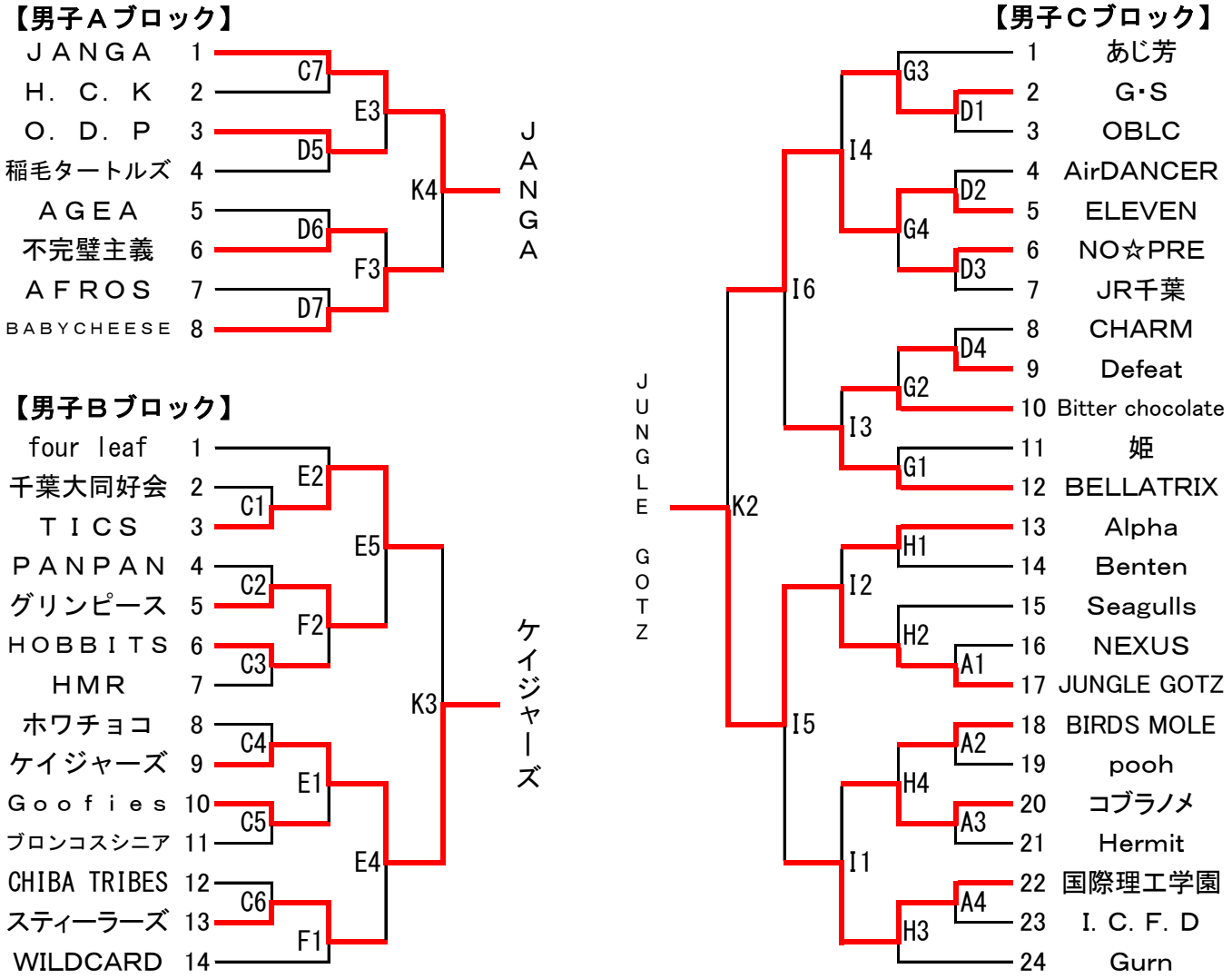

日　程	コート	場　　所
H28.7.2（土）	A・B	千葉公園体育館
H28.7.3（日）	C・D	千葉公園体育館
H28.9.22（木）	E・F・G・H	千葉ポートアリーナ
H28.11.26（土）	I・J	千葉公園体育館
H28.12.3（土）	K	千葉公園体育館

※各会場とも８時４５分開場となります。

試合時間
1.　9:30～
2.　10:40～
3.　11:50～
4.　13:00～
5.　14:10～
6.　15:20～
7.　16:30～

運営協力
午前 9:30～13:00
午後 13:00～16:30

※第１試合のオフィシャル・審判は第３試合のチームにお願い致します。
　２試合目以降は、勝ちチームが得点、負けチームがオフィシャル、それぞれのチームより審判をお願いします。
※第１、第２、第３試合の各チームは会場設営をお願いします。（７月３日はありません。）
　千葉ポートアリーナについては、ラインテープ貼りがあります。
※ポートアリーナの各コート最終試合の負けチームはラインテープのごみの持ち帰りをお願いします。